FLAMINGO™

Giganto

Instructions

1

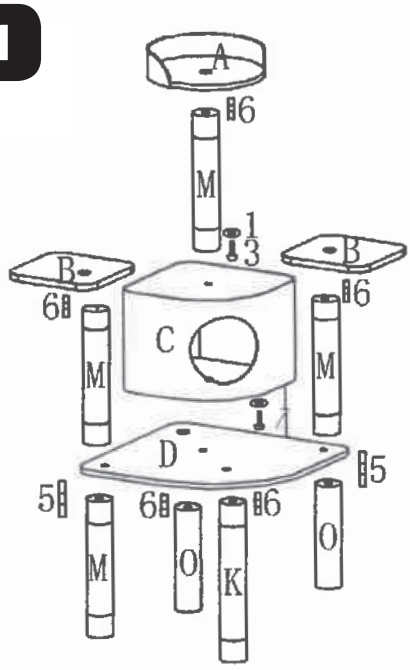

2

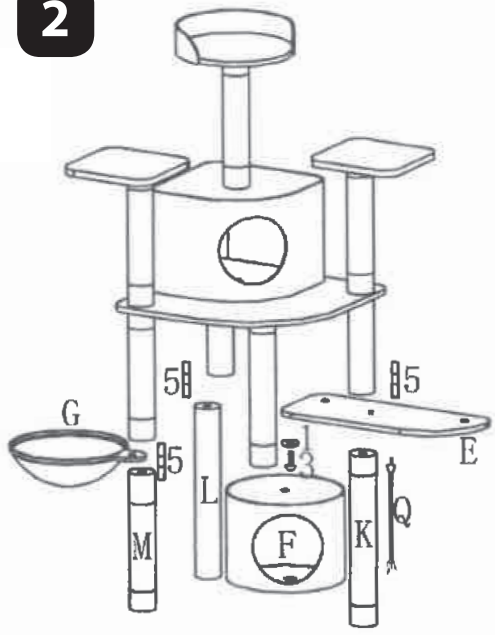

3

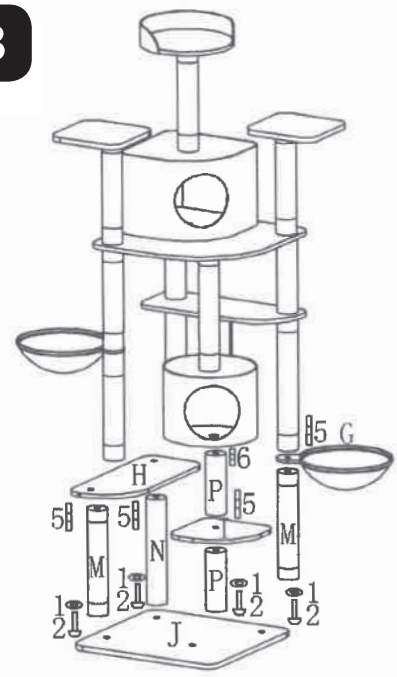

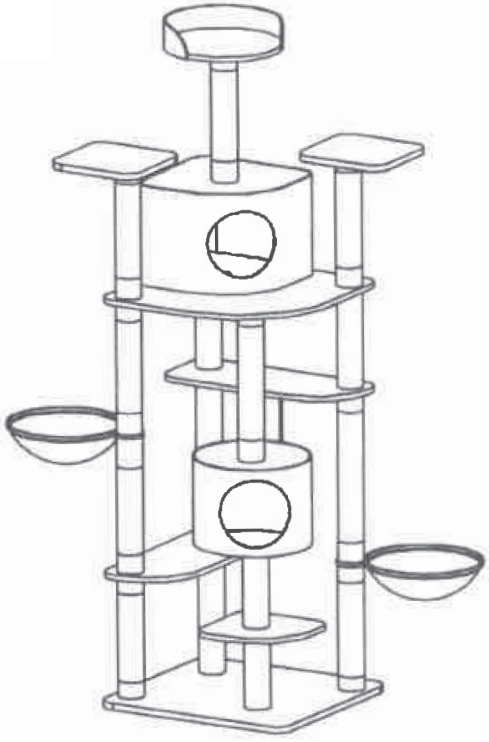

A	1x	
B	2x	
C	1x	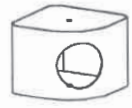
D	1x	
E	1x	
F	1x	
G	2x	
H	1x	
I	1x	
J	1x	
K	2x	

L	1x	
M	7x	
N	1x	
O	2x	
P	2x	
Q	1x	
1	7x	
2	4x	
3	2x	
4	1x	
5	9x	
6	6x	

Art.No. 561086